CALIRA

Anschlußplan Bord Control 808/Carls Aue

Art.-Nr. E08013808/CAR

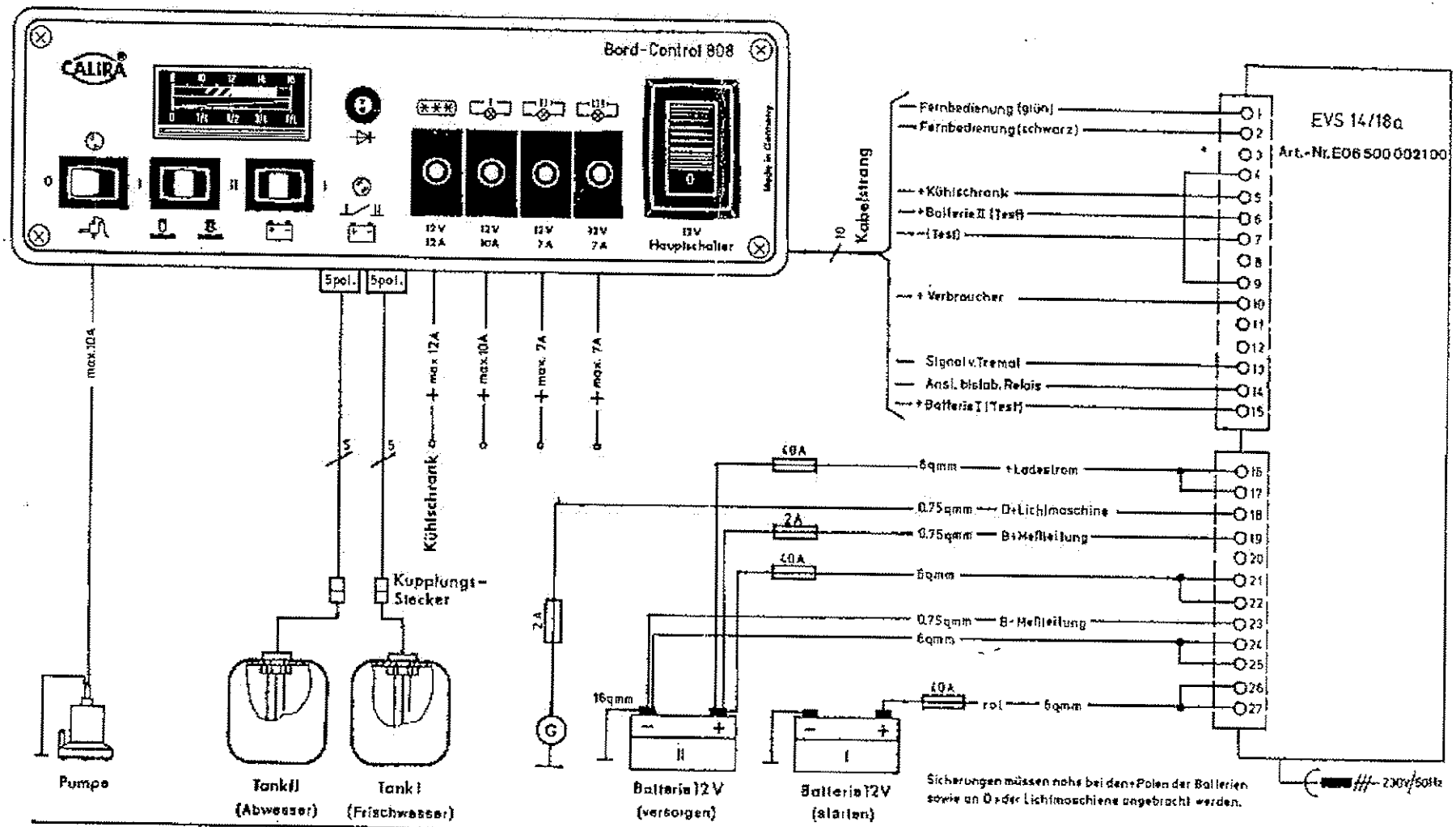

Manfred Trautmann · CALIRA-Apparatebau · Lerchenfeldstraße 9 · 8950 Kaufbeuren-Neugablonz

Anschlußplan EVS 14/18 automatic mit bist. Relais

Erstausrüster Art.-Nr. E06 500 0021 00

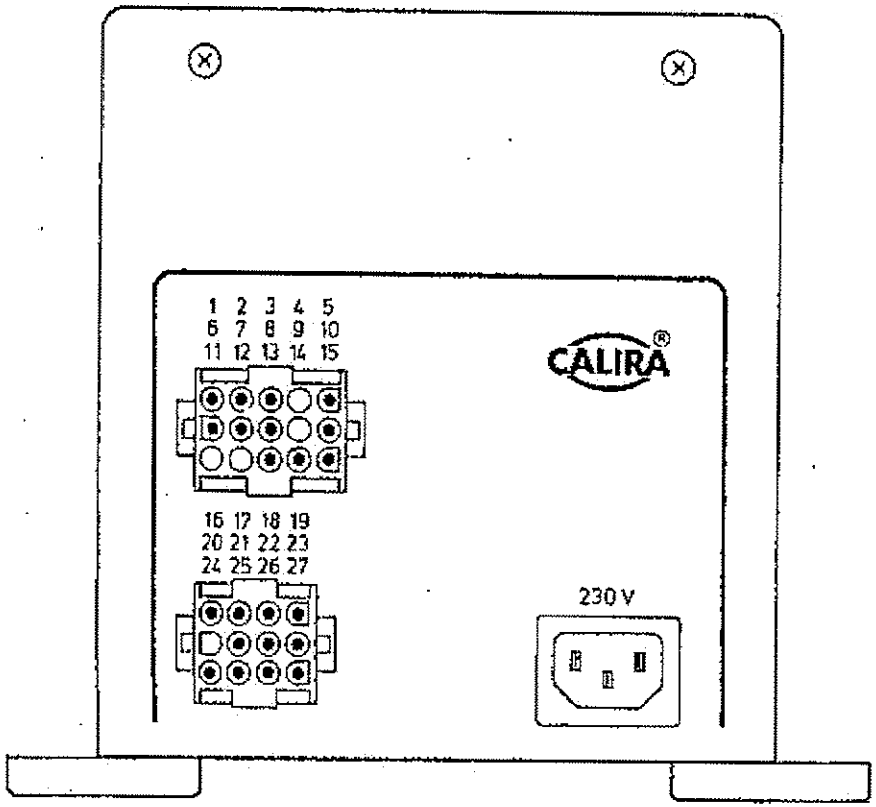

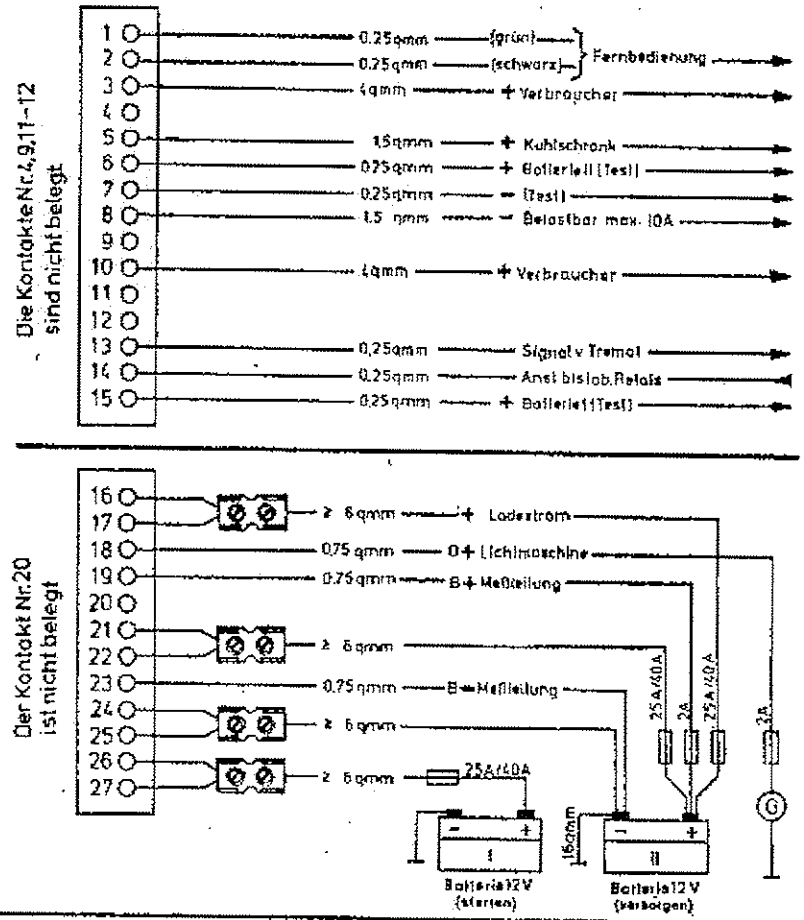

Manfred Trautmann · CALIRA-Apparatebau · Lerchenfeldstraße 9 · 8950 Kaufbeuren-Neugablonz

210192Go

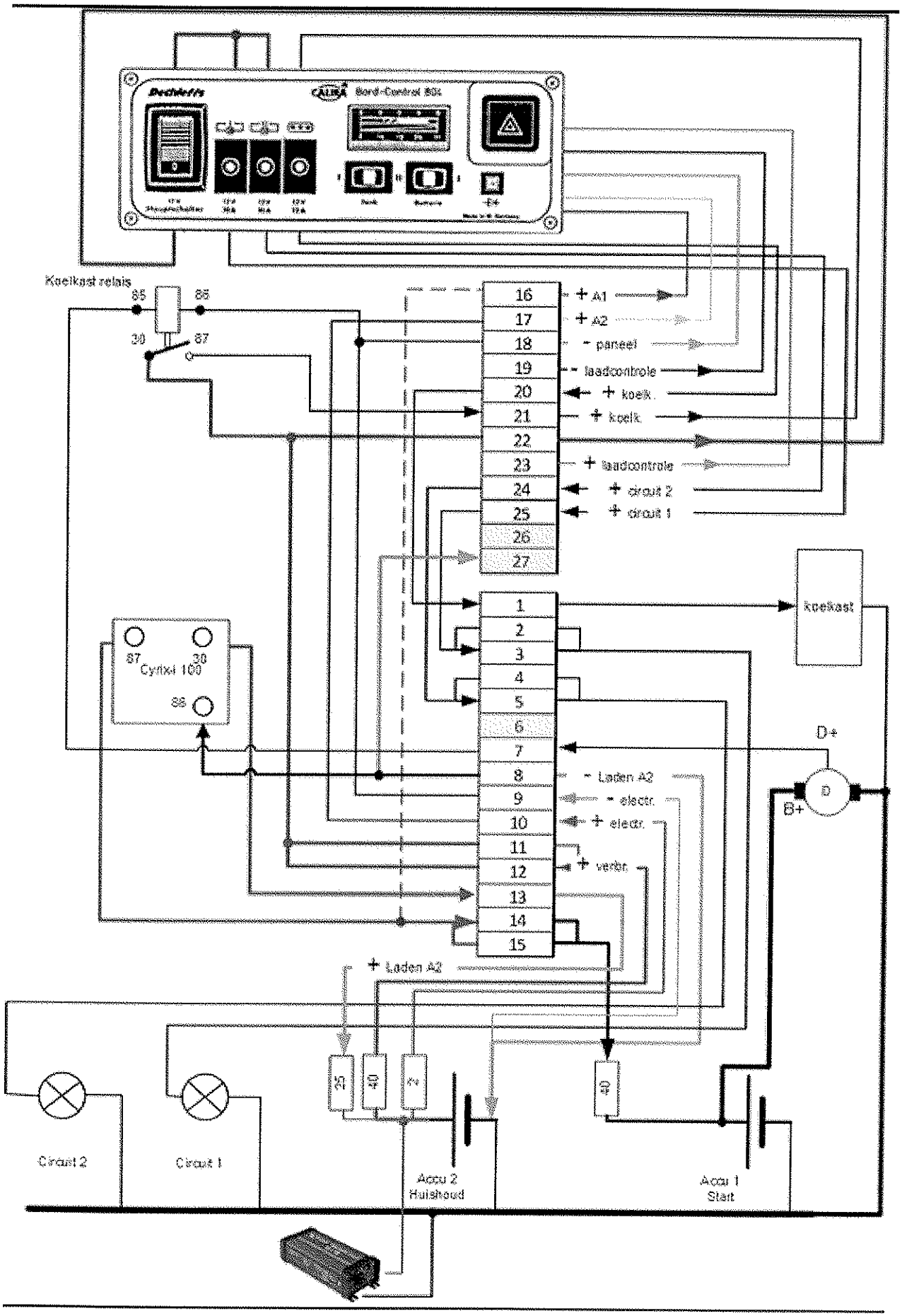
Koelkast relais
85
86
30
87
16
17
18
19
20
21
22
23
24
25
26
27
+ A1
+ A2
- paneel
- laadcontrole
+ koelk.
+ koelk.
+ laadcontrole
+ circuit 2
+ circuit 1
koelkast
87
30
Cyrixi 100
86
1
2
3
4
5
6
7
8
9
10
11
12
13
14
15
D+
- Laden A2
- electr.
+ electr.
+ verbr.
B+
D
+ Laden A2
25
40
2
40
Circuit 2
Circuit 1
Accu 2
Huishoud
Accu 1
Start

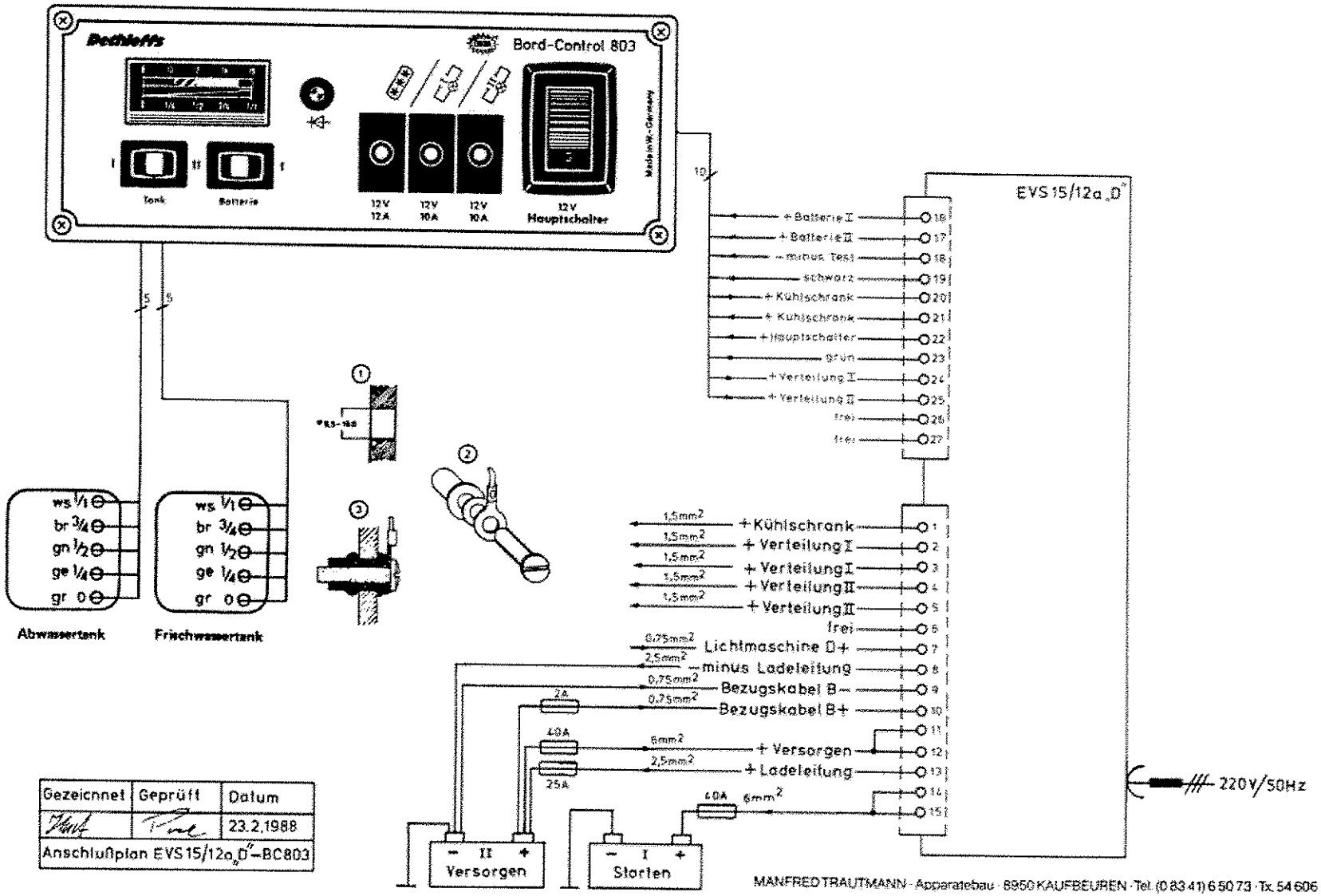

Gezeichnet	Geprüft	Datum
		23.2.1988
Anschlußplan EVS 15/12a „D"–BC803		

MANFRED TRAUTMANN · Apparatebau · 8950 KAUFBEUREN · Tel. (0 83 41) 6 50 73 · Tx. 54 606